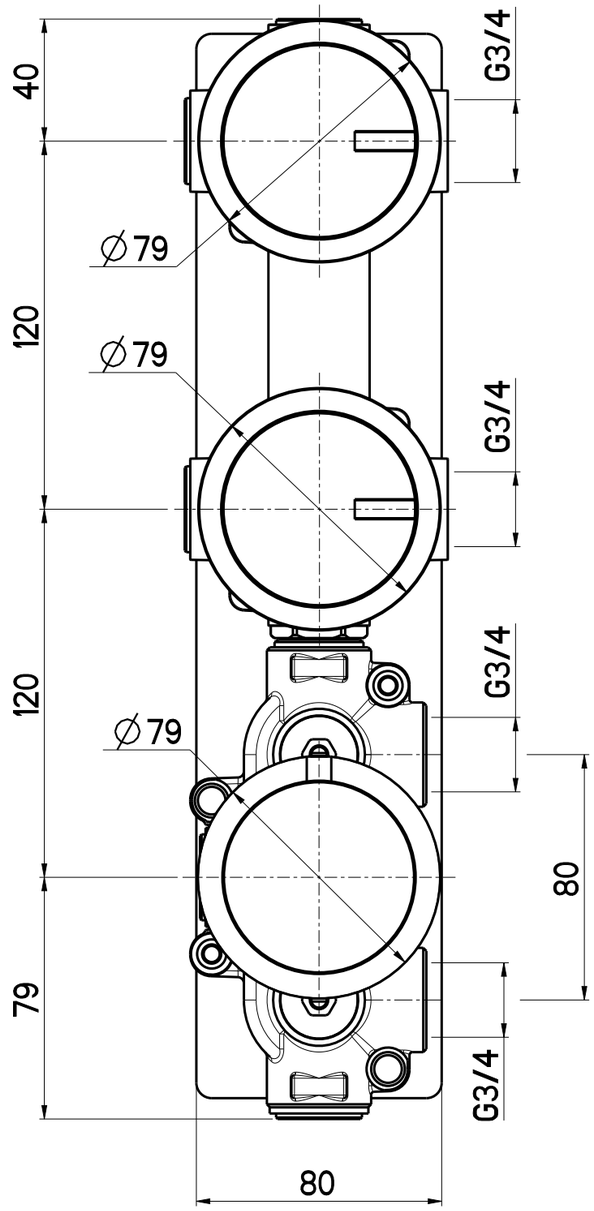

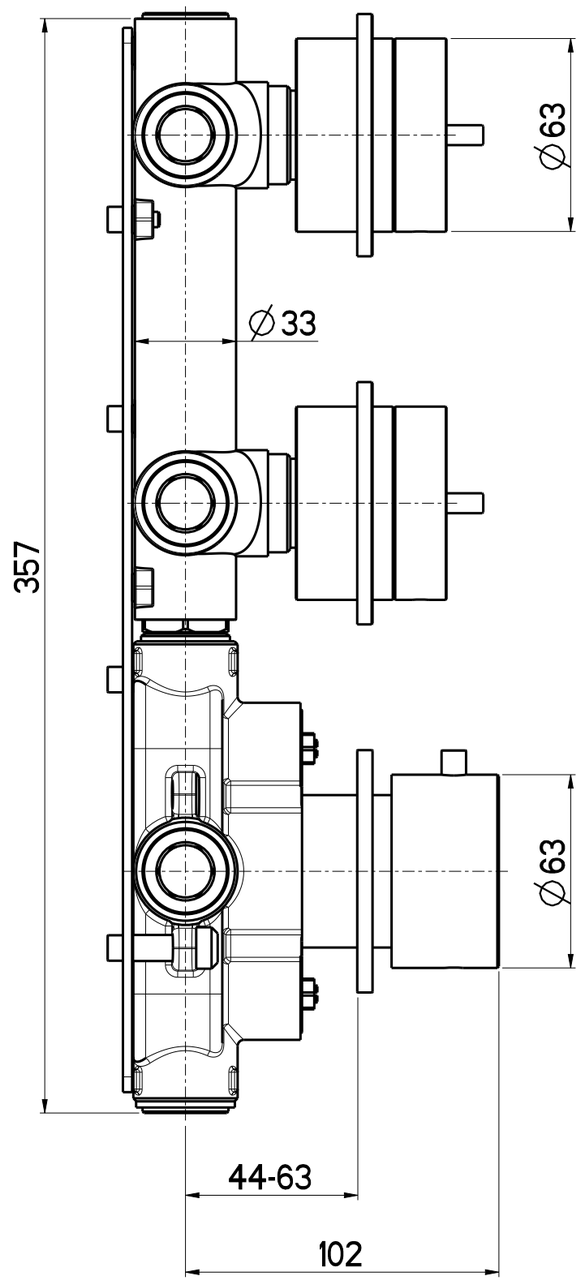

Questo disegno e' di proprieta' Quadro. s.r.l. che, a norma di legge, si riserva tutti i diritti.

QUADRO
Via Bonetto 40 28017 San Maurizio d'Opaglio (No) Italy
info@quadrodesign.it - quadrodesign.it

Data	Versione	Scala
02/11/2021	1.3	1:2

Articolo
1849-0