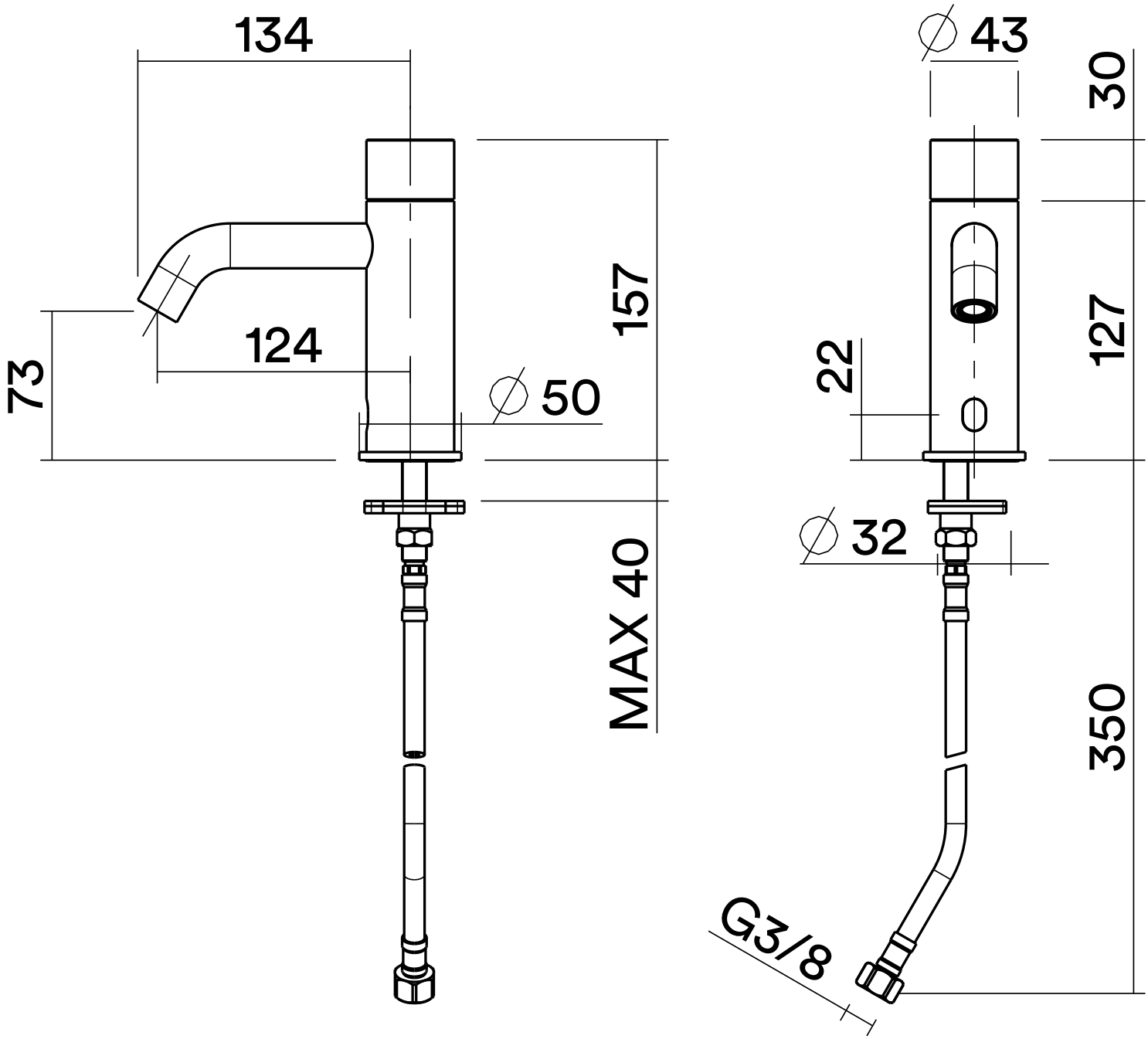
134
124
73
157
∅ 50
MAX 40
∅ 43
30
127
22
∅ 32
350
G3/8