# QuadroDesign

| | |
|---|---|
| Famiglia<br>Family | Gruppo doccia<br>Shower group |
| Codice Articolo<br>Article Code | 18 68R |
| Descrizione<br>Description | Gruppo 2 miscelatori idroprogressivi a parete con kit doccia e piastra<br>Wall mounted 2 hydroprogressive mixers set with hand shower and plate |
| Cartuccia<br>Cartridge | CR034 |
| Materiale<br>Material | Acciaio inossidabile AISI316L<br>AISI316L Stainless steel |
| Imballo<br>Packaging | Scatola avana, spugna sagomata<br>Brown box packaging, shaped sponge |
| Peso con Imballo<br>Weight with Packaging | 4,410kg |
| Dimensione Imballo<br>Packaging Dimensions | l456Xd389Xh173 |

Disegno Tecnico
Technical Drawing

**18 68R**

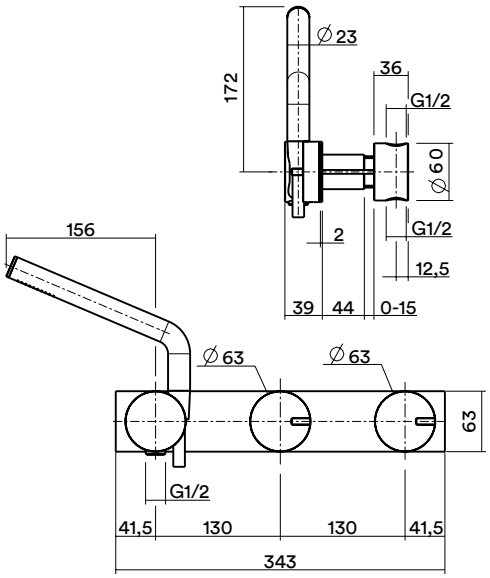


Immagine Prodotto
Product Image

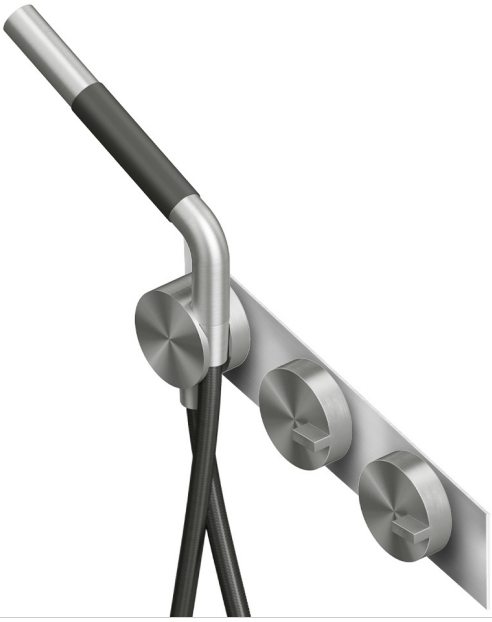
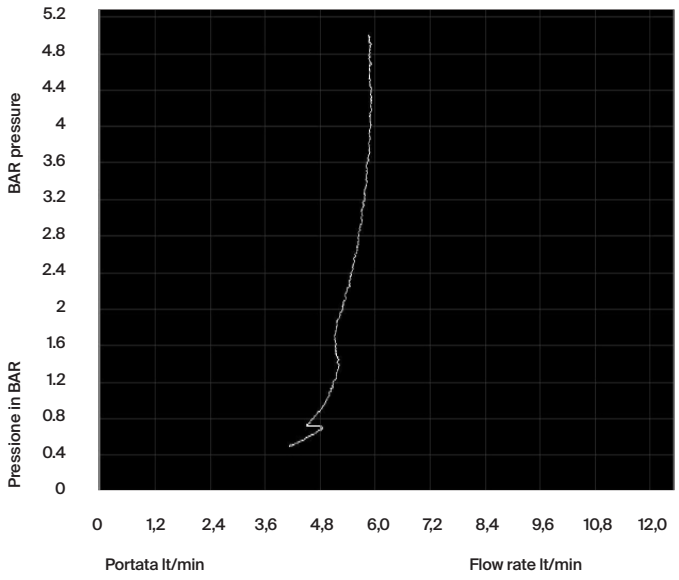
Portata
Flow rate