QuadroDesign

Famiglia Family	Gruppo due rubinetti d'arresto da piano Deck mounted set of 2 shut-off mixing valves
Codice Articolo Article Code	21 63V
Descrizione Description	Comando a muro Wall mounted mixer
Cartuccia Cartridge	VT172/DX + VT172/SX
Materiale Material	Acciaio inossidabile AISI316L AISI316L Stainless steel
Imballo Packaging	Scatola avana, spugna sagomata Brown box packaging, shaped sponge
Peso con Imballo Weight with Packaging	1,570kg
Dimensione Imballo Packaging Dimensions	l435Xd190Xh80

Disegno Tecnico
Technical Drawing

21 63V

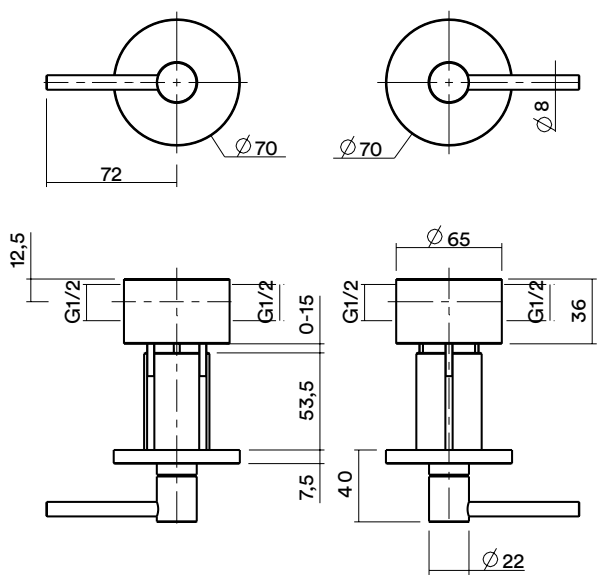
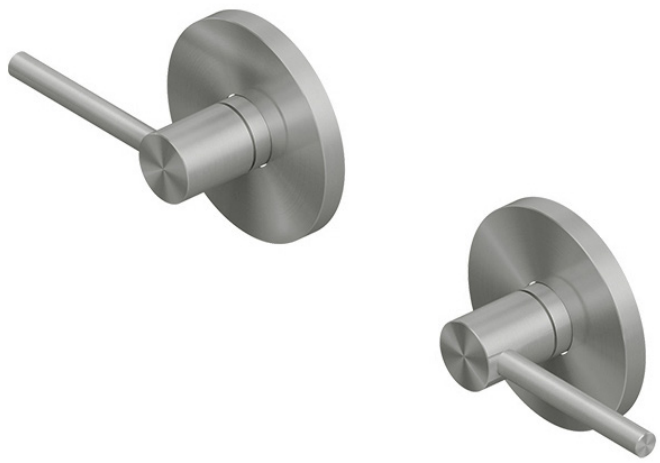
Immagine Prodotto
Product Image