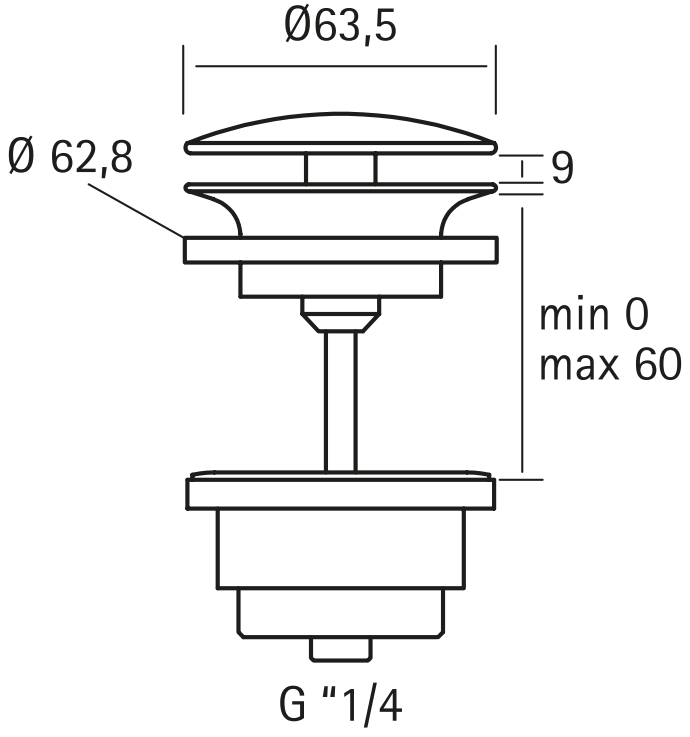

Questo disegno e' di proprieta' di Quadro s.r.l. che, a norma di legge, si riserva tutti i diritti.

QUADRO
Via Bonetto 40 28017 San Maurizio d'Opaglio (No) Italy
info@quadrodesign.it - quadrodesign.it

Data	Versione	Scala
15/3/2021	1.2	2:5

Articolo
SC016