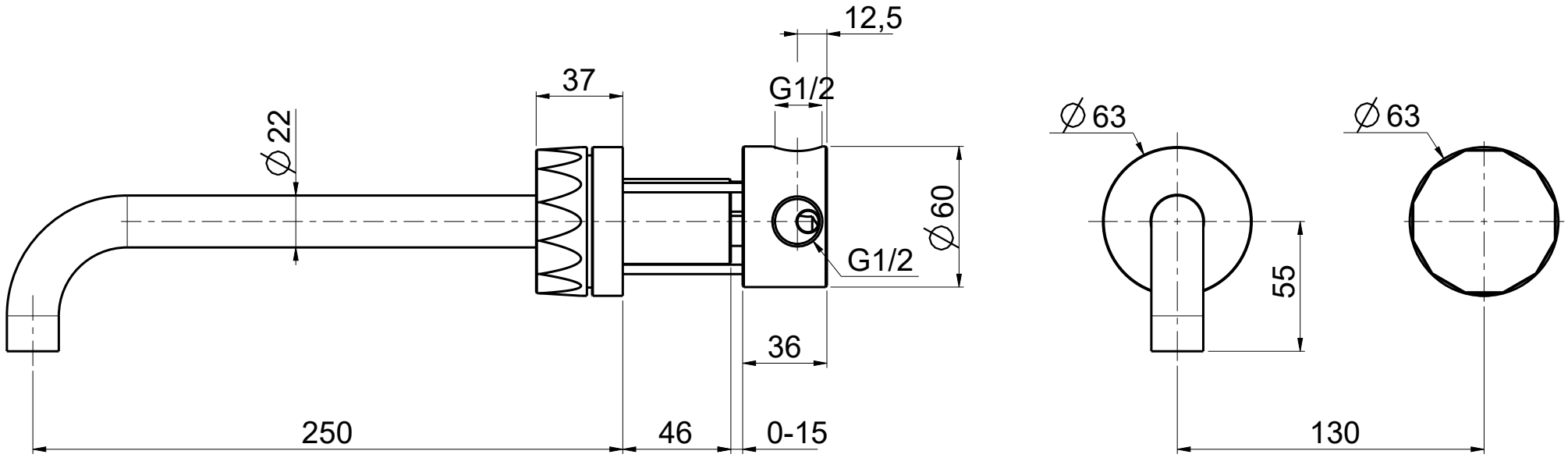


QUA DRO
Via Bonetto 40 28017 San Maurizio d'Opaglio (No) Italy
info@quadrodesign.it - quadrodesign.it

| Data | Versione | Scala |
|---|---|---|
| 9/2/2021 | 2.1 | 2:5 |

Articolo
**1511T**

Questo disegno e' di proprieta' Quadro. s.r.l. che, a norma di legge, si riserva tutti i diritti.