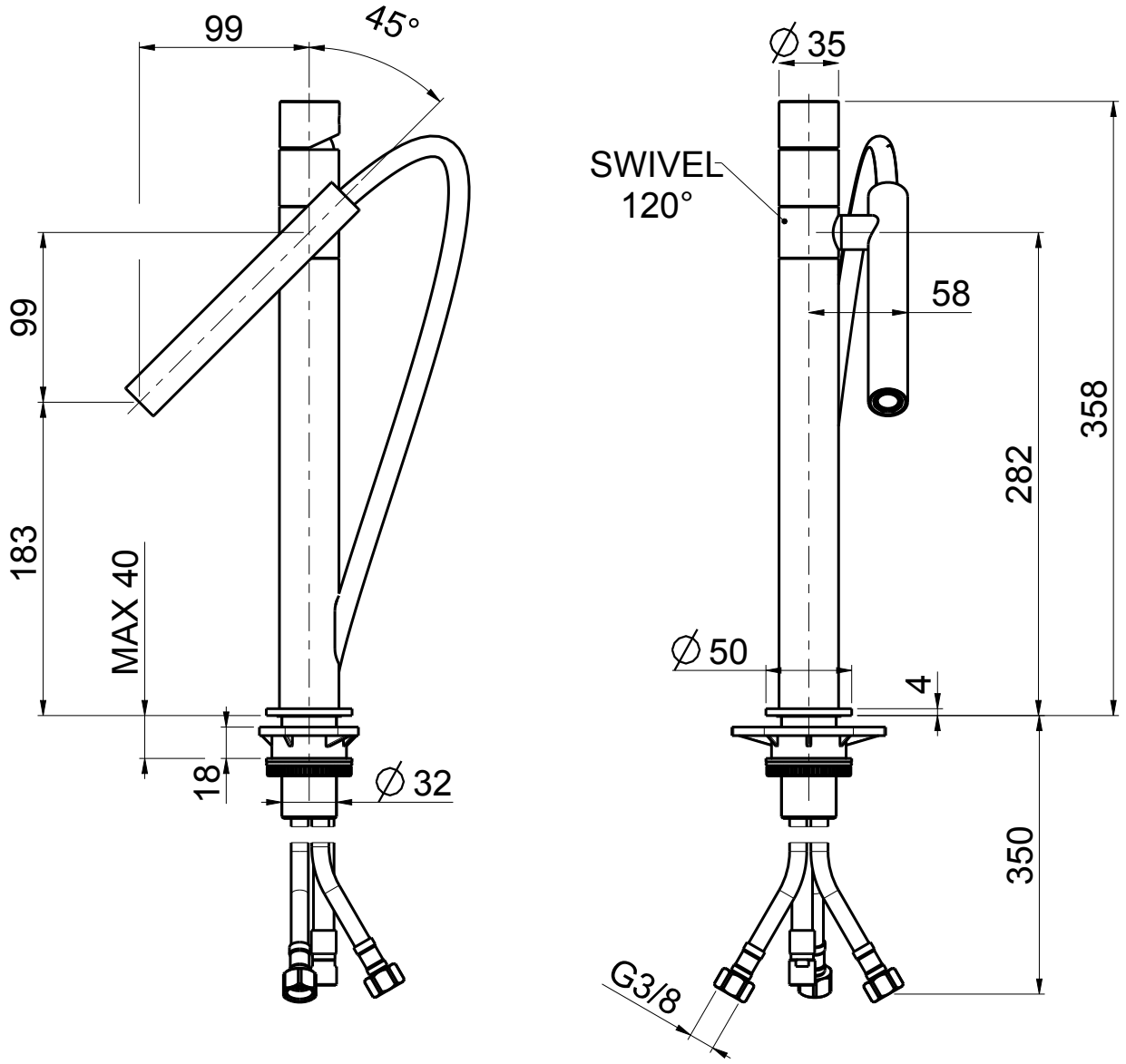

QUADRO
Tel. 0322 96266
Fax 0322 967264
e-mail: info @ quadrodesign.it
Via Bonetto, 40
28017 San Maurizio d'Opaglio (No) ITALY

DATA	21/4/2017	VERSIONE	PROGETTO	SCALA	NOTE
DISEGNATORE		2.1		1:4	

DESCRIZIONE: LAVELLO KITCHEN 02 MANIGLIA LISCIA

ARTICOLO: 400B

Questo disegno e' di proprieta' di Quadro s.r.l. che, a norma di legge, si riserva tutti i diritti.