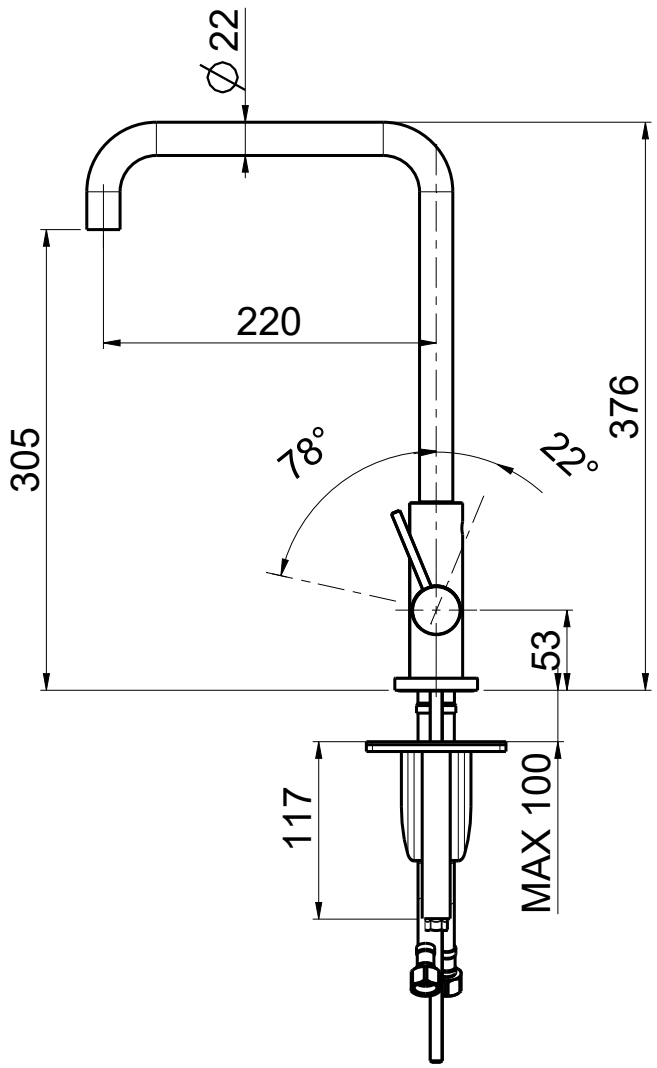

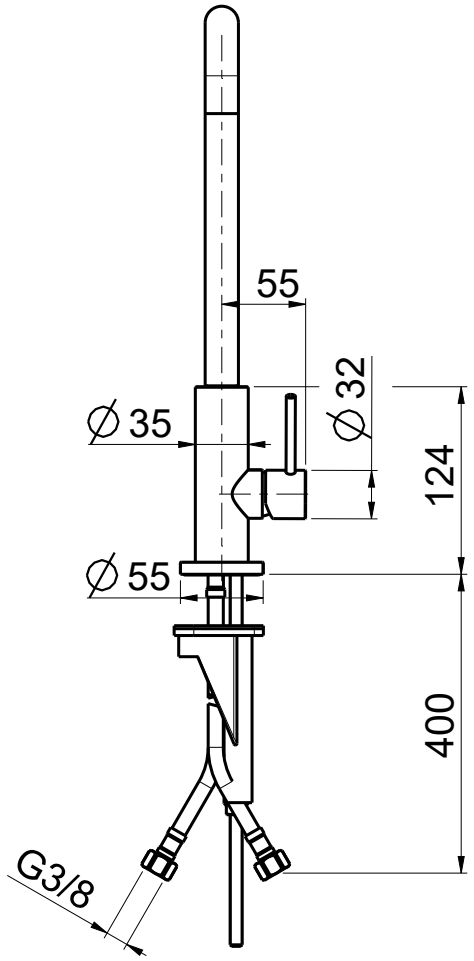

QUADRO
Tel. 0322 96266
Fax 0322 967264
e-mail: info @ quadrodesign.it
Via Bonetto, 40
28017 San Maurizio d'Opaglio (No) ITALY

DATA	13/2/2019	VERSIONE	PROGETTO	SCALA	NOTE
DISEGNATORE	B.F.	1.1		1:5	

DESCRIZIONE: MISCELATORE CUCINA CON CANNA A SQUADRA

ARTICOLO: 603

Questo disegno e' di proprieta' Quadro. s.r.l. che, a norma di legge, si riserva tutti i diritti.