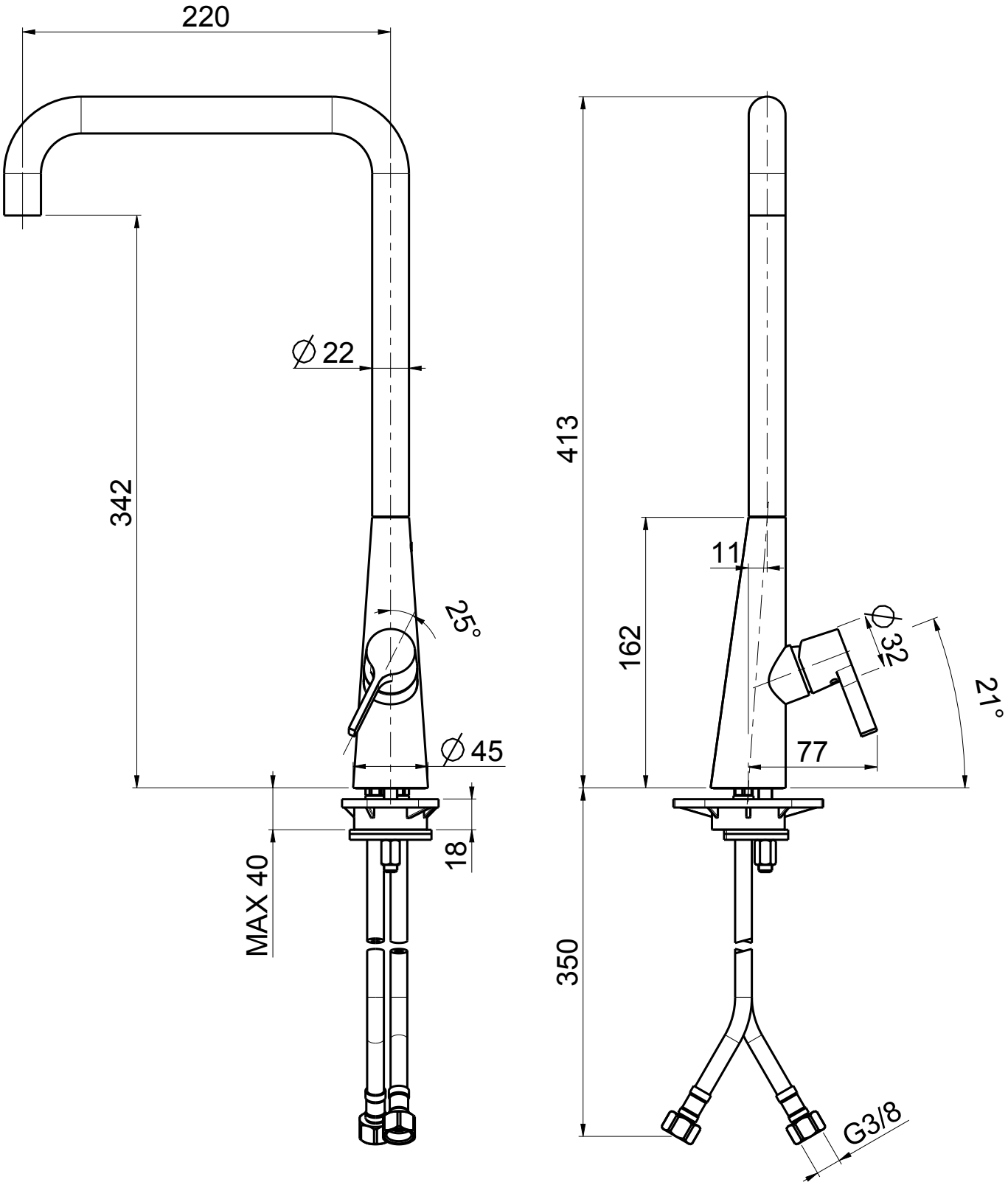

QUADRO
Tel. 0322 96266
Fax 0322 967264
e-mail: info @ quadrodesign.it
Via Bonetto, 40
28017 San Maurizio d'Opaglio (No) ITALY

DATA	22/11/2013	VERSIONE	PROGETTO	SCALA	NOTE
DISEGNATORE				3:10	

DESCRIZIONE: MISCELATORE LAVELLO MONOFORO VULCANO

ARTICOLO: 3603

Questo disegno e' di proprieta' di Quadro s.r.l. che, a norma di legge, si riserva tutti i diritti.