QuadroDesign

Famiglia Family	Termostatico Thermostatic
Codice Articolo Article Code	19 48.0
Descrizione Description	Gruppo miscelatore termostatico da 3/4 con 1 rubinetto d'arresto Thermostatic mixer set with 1 stop-off valve
Cartuccia Cartridge	VT171/DX
Materiale Material	Acciaio inossidabile AISI316L AISI316L Stainless steel
Imballo Packaging	Scatola avana, sacchetto bolle d'aria Brown box packaging, bubble wrap
Peso con Imballo Weight with Packaging	6,040kg
Dimensione Imballo Packaging Dimensions	l580Xd290Xh145

Disegno Tecnico
Technical Drawing

19 48.0

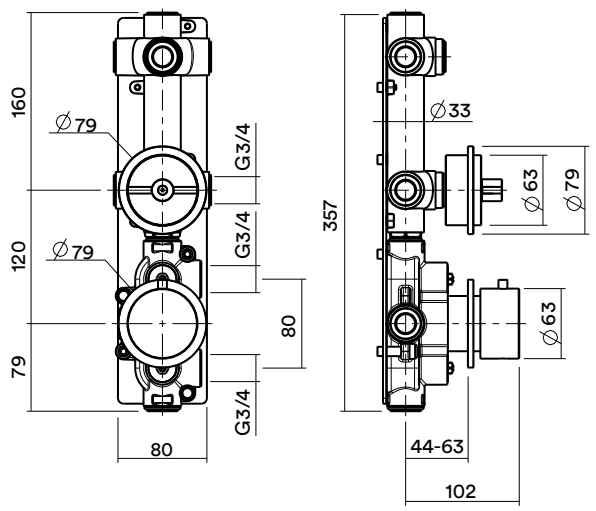

Immagine Prodotto
Product Image