QuadroDesign

Famiglia Family	Gruppo doccia Shower group
Codice Articolo Article Code	22 68
Descrizione Description	Gruppo due miscelatori progressivi a parete con kit doccia Group of two progressive wall mixers with shower kit
Cartuccia Cartridge	CR034
Materiale Material	Acciaio inossidabile AISI316L AISI316L Stainless steel
Imballo Packaging	Scatola avana, spugna sagomata Brown box packaging, shaped sponge
Peso con Imballo Weight with Packaging	4,160kg
Dimensione Imballo Packaging Dimensions	l436Xd185Xh83

Disegno Tecnico
Technical Drawing

22 68

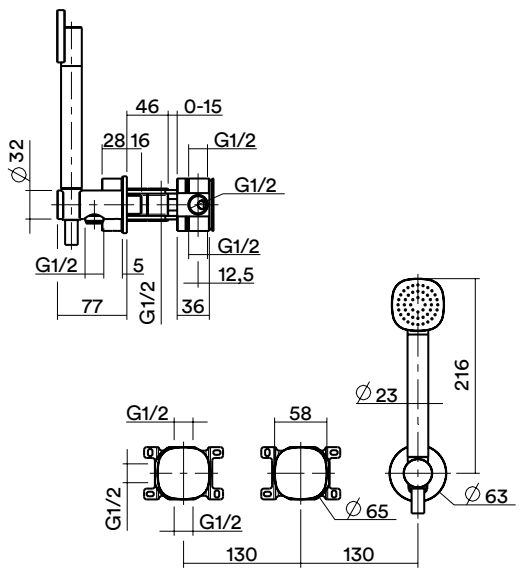

Immagine Prodotto
Product Image
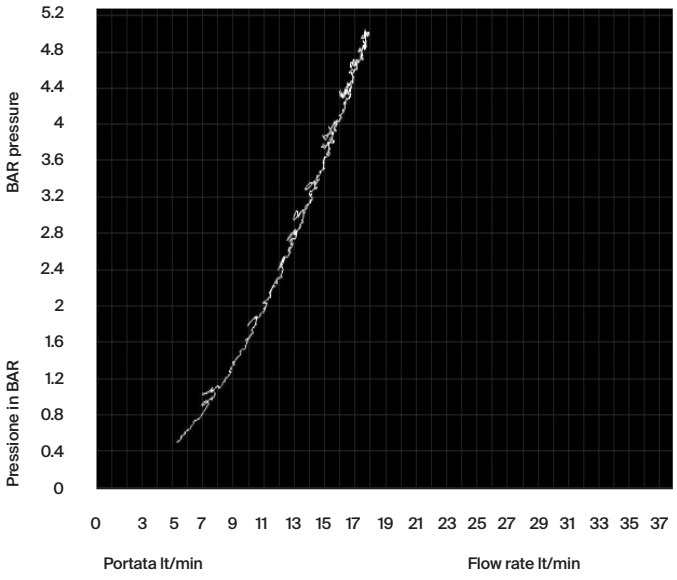
Portata
Flow rate